Ford Ranger Doppelkabine 2.2 TDCi XL

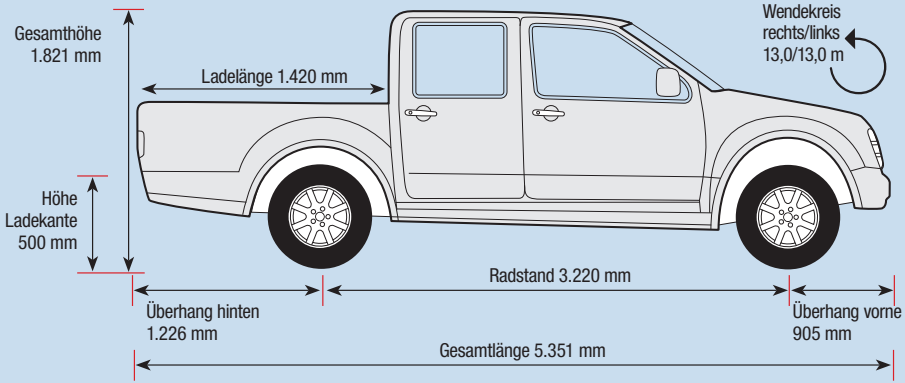

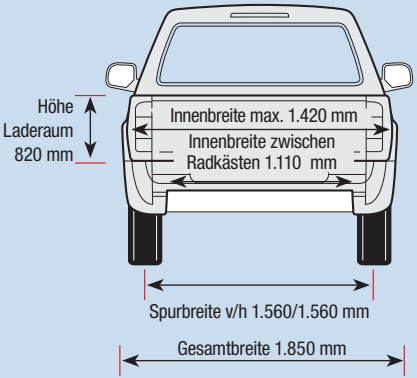

Technische Daten

Bauart	Vierzylinder-Turbodiesel
Hubraum	2.198 cm^3
Leistung	110 kW (150 PS) bei 3.700/min
Drehmoment	375 Nm bei 1.500/min
Kraftübertragung	Sechsgang manuell/Allrad zusch.
Höchstgeschwindigkeit	175 km/h
Reifengröße	265/65 R 17
Zulässige Achslast vorn/hinten	1.480/1.850 kg
Zulässiges Gesamtgewicht	3.200 kg
Anhängelast gebremst/ungebremst	3.350/750 kg

Messwerte (bei voller Beladung)

0–50/80/100 km/h	5,2/10,5/16,2 s
60–80 km/h im 4./5. Gang	3,8/4,8 s
60–100 km/h im 4./5. Gang	8,1/9,5 s
80–120 km/h im 5./6. Gang	10,8/17,9 s
Bremsweg aus 100 km/h kalt/warm	52,4/50,3 m
Innengeräusch im Stand	48,8 dB A)
bei 50/80/100 km/h	53/63/68 dB(A)
Transporter Magazin-Verbrauchsrunde	9,0 l D
Testverbrauch min./max.	8,3/10,2 l D
Normverbrauch/CO_2-Ausstoß	8,3 l D / 219 g/km

Leergewicht	2.240 kg
Nutzlast	960 kg
Wartung alle	30.000 km/2 Jahre

Betriebskosten[1)]

12.000 km/Jahr, 5 Jahre Nutzung	90,7 Cent/km
30.000 km/Jahr, 5 Jahre Nutzung	50,0 Cent/km
50.000 km/Jahr, 3 Jahre Nutzung	39,5 Cent/km

Grundpreis 26.040 EURO

[1)] Kosten und Preise ohne Mehrwertsteuer

DEKRA